管理番号	0104104

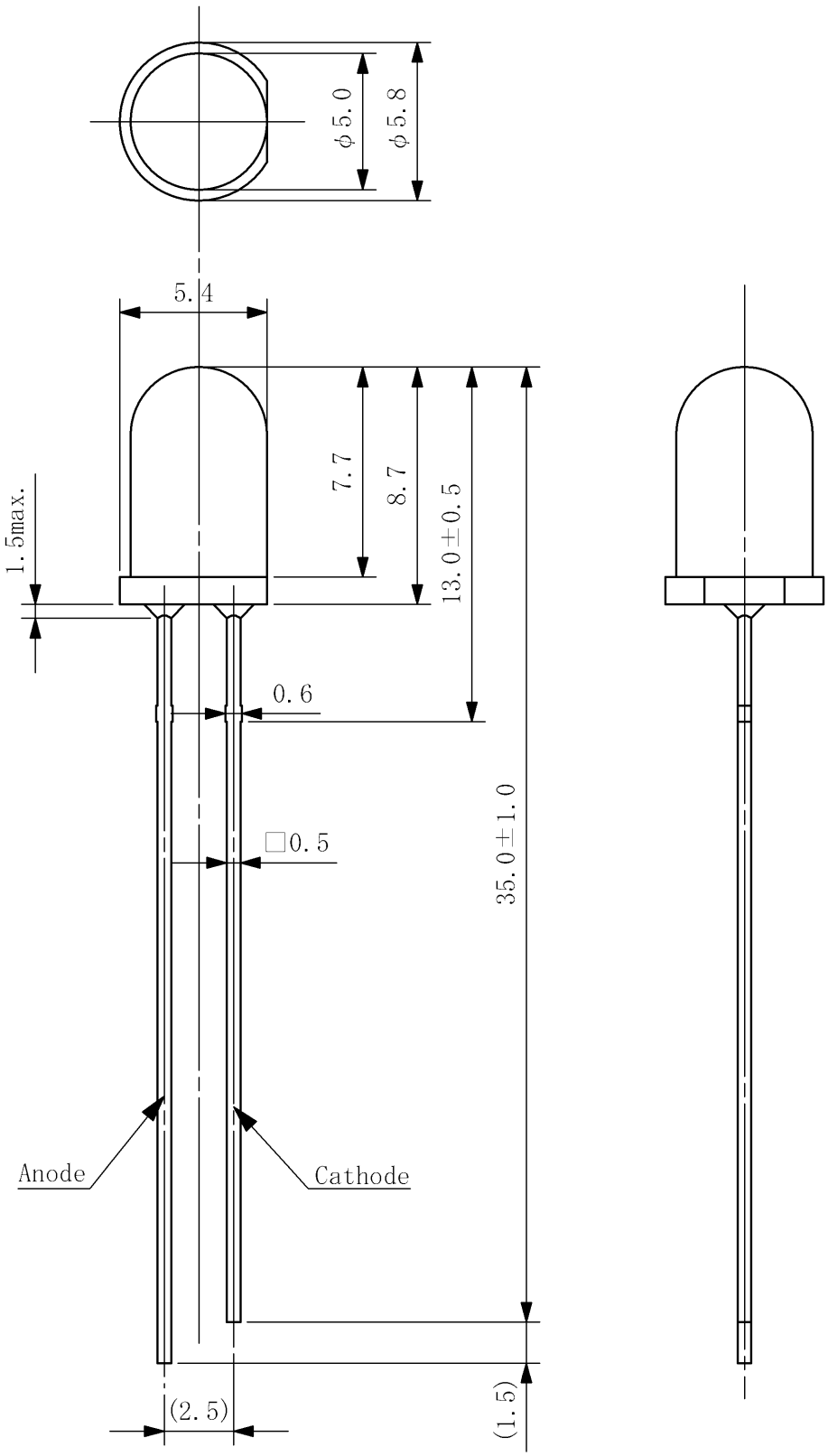

3						7					
2						6					
1						5					
	年 月 日	改訂図番	改訂記事	担当	承認	4					

設計	製図	検図	承認	出図	単位	尺度	材質		記事	
Mitsugi		堀内	原田	07年05月22日	mm	4/1	処理		名称	H**□-A51■-00_ ＬＥＤ外形寸法図
3角図法	普通寸法差 ± 0.2			指定のない寸法は公差表による			図面番号	0104104A	部品番号	

JIS A4（210×297）

無断複製を禁ず

株式会社 HRD